Die Rückschlagklappen aus PVC, PP und PVDF zeichnen sich durch ihr robustes und weitestgehend wartungsfreies Design sowie die kompakte Bauform aus.

Das Design ist optimiert für den Einbau sowohl zwischen ISO/DIN als auch ANSI Anschlusselemente.

Die Rückschlagklappen können sowohl horizontal als auch vertikal eingebaut werden.

The Check Valves made of PVC, PP and PVDF is designed especially tough for large installations, demands low service effort and absolutely compact.

The Design is optimized for installations between ISO/DIN as well as ANSI connections.

The Gate Check Valve can be installed both in either horizontal or vertical direction.

Nennweite nominal diameter			Maße Dimensions			Kv-Wert Δp=1bar
d mm	DN mm	Zoll mm	D mm	L mm	X mm	l/min
75	65	2 ½“	129	20	40	1.460
90	80	3“	144	20	40	1.830
110	100	4“	164	23	50	3.550
140	125	5“	195	23	50	8.280
160	150	6“	220	26	50	11.230
225	200	8“	275	34	70	15.100
280	250	10“	330	40	100	27.300
315	300	12“	380	45	165	32.200
355	350	14“	440	49	100	53.600
400	400	16“	491	65	150	67.500

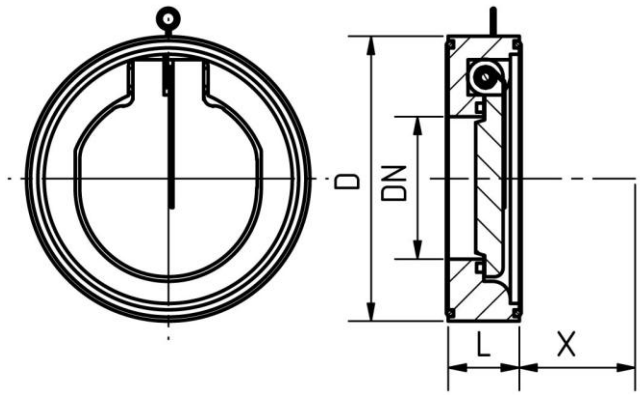

Ersatzteile / Spare parts

Eine Vielzahl an Verschleißteilen können Sie direkt bei uns nachbestellen.
You can order many of wearing parts directly by us.

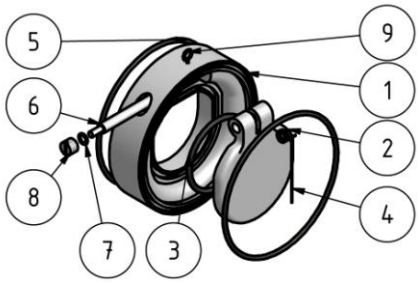

No.	Bezeichnung description	Werkstoff material
1	Gehäuse / body	PVC, PP, PVDF
2	Scheibe / disk	PVC, PP, PVDF
3	O- Ring / seal	EPDM, FPM
4	Feder / feather	A4, Hastelloy
5	O- Ring / seal	EPDM, FPM
6	Rohr / Welle / pipe / shaft	PVC, PP, PVDF / A2
7	O- Ring / seal	EPDM, FPM
8	Stopfen / plug	PVC, PP, PVDF
9	Halteschraube / srew	St.