Produktübersicht PP-el
Product Overview PP-el

NEU!

Gitterrost Typ GTR 63
Support grid or Bedlimiter

Als Auflageboden und als Rückhalterost für Strukturpackungen und Füllkörperschüttungen, sowie als Trennroste in beliebiger Einbaulage im Apparatebau.

As supports and hold-down plate for structured packings and packed beds. As well as separating grids in any assembly position in the apparatus engineering sector.

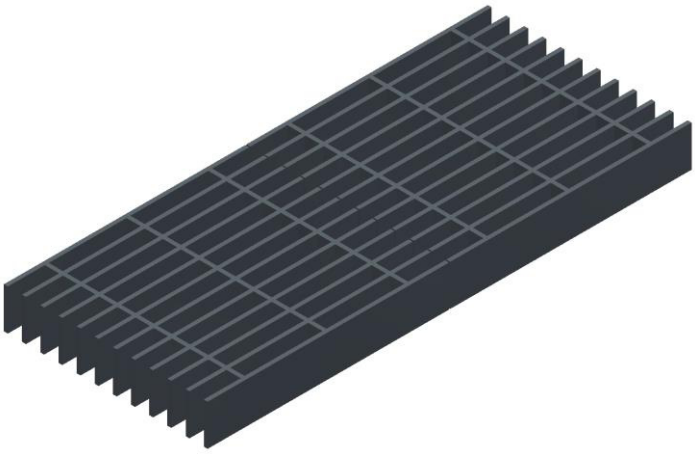

Ausführungen / Versions

Durch die Verwendung **unserer Spritzguss- Standardelemente** lassen sich Gitterroste durch das Stumpfschweißverfahren in jeder beliebigen Form und Abmessung herstellen.
Die Stränge können sowohl als lose Reihen, durch Schraubverbindungen oder als geschweißte Konstruktion geliefert werden.

By using **our injection moulded standard elements**, gratings can be produced by the butt welding process in any shape and dimension.
The lines can be delivered as a loose series, by screw connections or welded construction.

Als gespritztes Einzelelement lieferbar
Available as splashed individual element

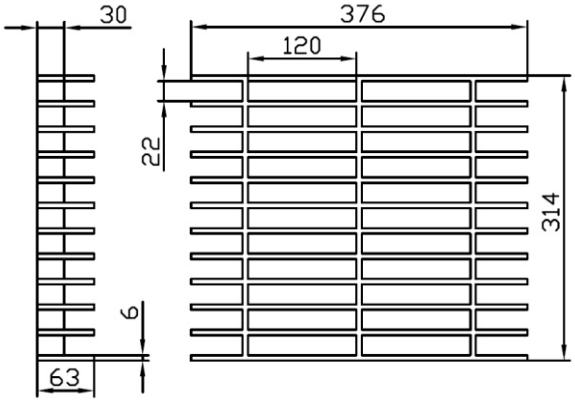

Material / Material

PP-el ist ein elektrisch ableitfähiges homopolymeres Polypropylen welches elektrische Ladungen ableitet.
Das Material hat einen geringen Oberflächenwiderstand von min. 10^4 und kann aus diesem Grund in explosionsgefährdeten Bereichen eingesetzt werden.
Auf Wunsch stellen wir Ihnen eine EU - Einbauerklärung nach ATEX 2014/34/EU aus.

PP-el is an electrically conductive homopolymer polypropylen electrical conductive which discharge the static.
This material has low surface resistivity minimum 10^4 and is ideal for use in potentially explosive atmospheres.
On request we Issue an installation explanation for you to ATEX 2014/34/EU

Eigenschaften / Feature

Material / material	Gewicht [kg / m²] / weight	Freier Querschnitt / free profile	Temperatur / Temperature
PP-el	19,5	73 %	5° C bis 80° C

Produktübersicht PP-el
Product Overview PP-el

Gitterrost TYP GTR 63
Support grid or Bedlimiter

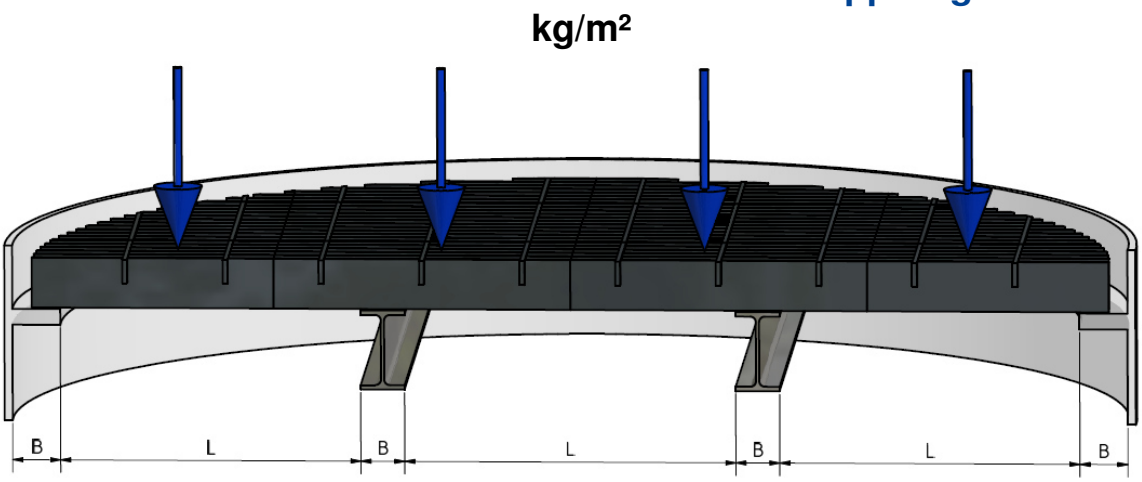

Breite Auflageträger [mm] / Support width [mm]

Kolonnendurchmesser ø Column ø	850 – 2.050	2.050 – 3.670	3.670 – 5.000
Auflagebreite B Support width	ca. 50	ca. 70	ca. 90

Belastbarkeit / Load capacity / Werkstoff / Material

Auflageabstand Support distance	Auflagelast / Load pressure [kg/m²]			
L [mm]	20°C	40°C	60°C	80°C
500	945	753	561	407
600	514	408	303	218
700	306	242	178	126
800	215	169	123	86
900	142	110	79	54
1000	------	------	------	------
1200	------	------	------	------
1400	------	------	------	------

Informationen über die Druckdifferenz entnehmen Sie bitte aus unserem "Kolonneneinbauten" Katalog Seite 10
Information about the pressure difference you will find in our catalog "column internals" on page 10

Tel. +49 (0) 2741 9347-0
Fax +49 (0) 2741 9347-59
www.sktschrupp.de
info@sktschrupp.de

SKT Schrupp GmbH
Hauptstraße 146
D-57518 Betzdorf / Alsdorf
Postfach 680 • D-57506 Betzdorf