Klappen
Butterfly valves

Absperrklappen
Butterfly shut-off valves
DN 65-1200

Absperrklappen aus PVC, PP und PVDF sind dichtschließende Armaturen. Sie werden überall dort eingesetzt, wo große Mengen flüssiger Medien sicher transportiert werden, wie z.B. in der Wasseraufbereitung oder in der chemischen Prozessindustrie.

Unsere Klappen sind modular aufgebaut und ermöglichen Ihnen jederzeit einen Austausch einzelner Systemteile, das alles schnell, einfach und ohne großen Aufwand.

Die Klappen werden wahlweise zwischen Flanschen nach DIN, ANSI oder JIS eingeklemmt.

maximale zulässige Betriebstemperatur:
PVC 60°C; PP 80°C, PVDF 100°C

The plastic shut-off vales made of PVC, PP and PVDF are leakage free. They can be implemented wherever large volumes of liquids need to be conveyed safely and reliably, such as in water treatment or the chemical process industries.

Our valves modular design principle allows you to exchange individual system components, fast, easily and at very little expense and effort

The shut-off valves are clamped alternatively between flanges acc. DIN, ANSI or JIS

max. operating temperature:
PVC 60°C; PP 80°C, PVDF 100°C

No.	Bezeichnung description	Werkstoff material
1.1	Gehäuse DN 65 - 200 body	PVC, PP, PVDF
1.2	Gehäuse DN 250 - 1200 body	PVC, PP, PVDF
2	Klappenscheibe disk	PVC, PP, PVDF
3	Dichtung seal	EPDM, FPM, PTFE
4	Klemmring retaining ring	PVC, PP, PVDF
5	Welle shaft	1.4301
6	Passfeder feather key	1.4301
7	Buchsen bushing	PVC, PP, PVDF, PTFE
8	O-Ring seal	EPDM, FPM, PTFE
9	Deckel cover	PVC, PP, PVDF
10	Konsole Intermediate plate	St. verz., 1.4301
11	Deckel cover	PVC, PP, PVDF
12	Schraube / Scheibe screw / washer	1.4301
13	Mutter nut	1.4301

Ersatzteile / Spare parts
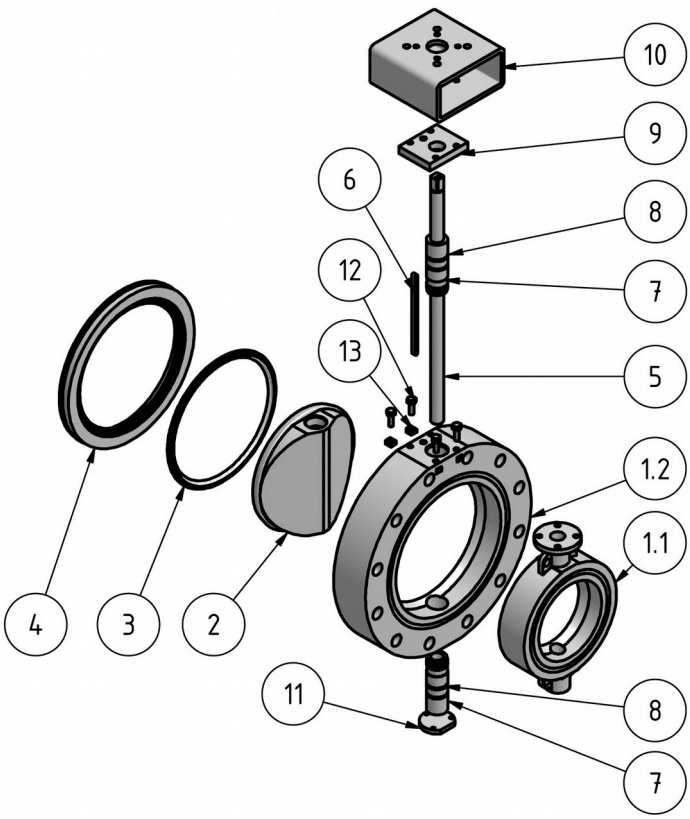
Eine Vielzahl an Verschleißteilen können Sie direkt bei uns nachbestellen.
You can order many of wearing parts directly by us.