Druck-Temperatur- Diagramm / Pressure – temperature - diagram

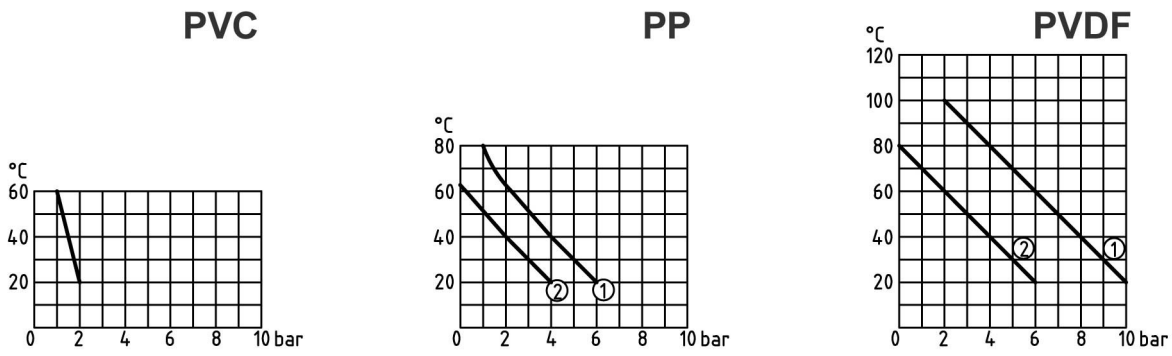

① bis DN 125 / up to DN 125
② ab DN 150 / ex DN 150

Nr. No.	Bezeichnung description	Werkstoff material
1	Gehäuse body	PVC, PP, PVDF
2	Siebhalter holder	PVC, PP, PVDF
3	Siebkorb cage	PVC, PP, PVDF
4	Sieb Maschenweite 2,0 mm sieve mesh 2,0 mm	ETFE
5	Deckel cover	PVC, PP, PVDF
6	O- Ring seal	EPDM, FPM
7	O- Ring seal	EPDM, FPM
8	Stopfen plug	PVC, PP, PVDF
9	Schraube screw	1.4301
10	Scheibe washer	1.4301
11	Mutter nut	1.4301

Ersatzteile / Spare parts
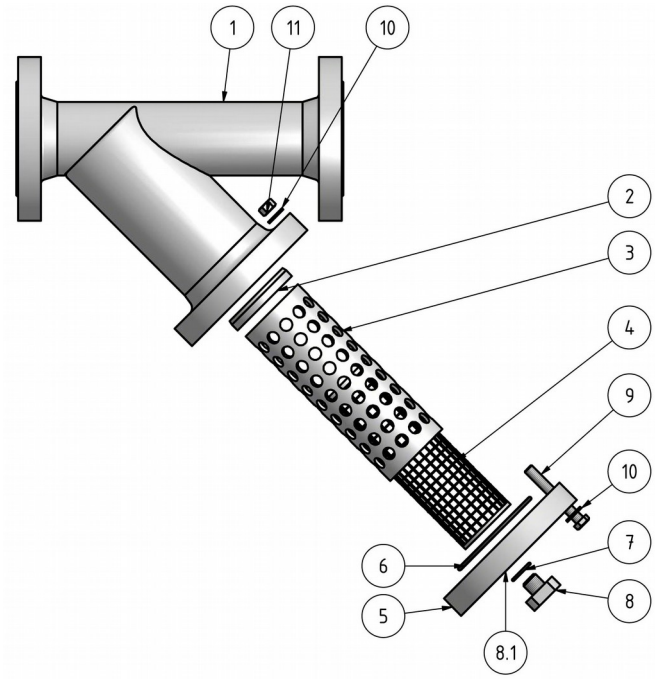
Eine Vielzahl an Verschleißteilen können Sie direkt bei uns nachbestellen.
You can order many of wearing parts directly by us.