Druck-Temperatur- Diagramm / Pressure – temperature - diagram

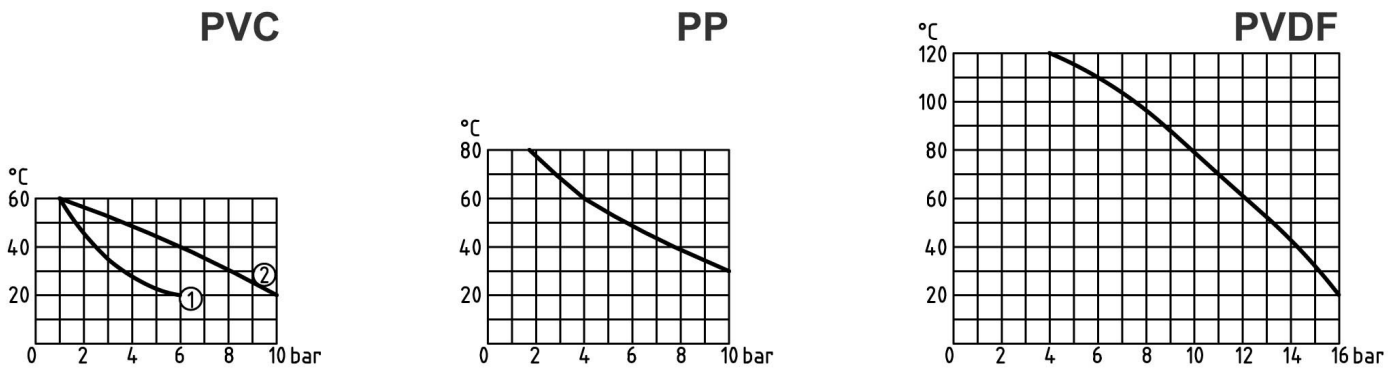

① Gefährliche Stoffe / dangerous medium
② Ungefährliche Stoffe / harmless medium

Nr. No.	Bezeichnung description	Werkstoff material
1	Gehäuse body	PVC, PP, PVDF
2.1	Schweißstutzen but welding inlay	PP, PVDF
2.2	Schweißmuffe sleeve welding inlay	PVC, PP, PVDF
2.3	Flansch flange	PVC / GFK
3	Anschlussmutter connection nut	PVC, PP, PVDF
4	O- Ring seal	EPDM, FPM
5	Überwurfmutter sleeve nut	PVC, PP, PVDF
6	Flachdichtung flat seal	EPDM, FPM
7	Kolben piston	PVC, PP, PVDF
8	Feder spring	St. - FEP umm.
9	Kolbenführung piston guide	PVC, PP, PVDF
10	O- Ring seal	EPDM, FPM
11	Sprengring spring-lock washer	PVC

Ersatzteile / Spare parts
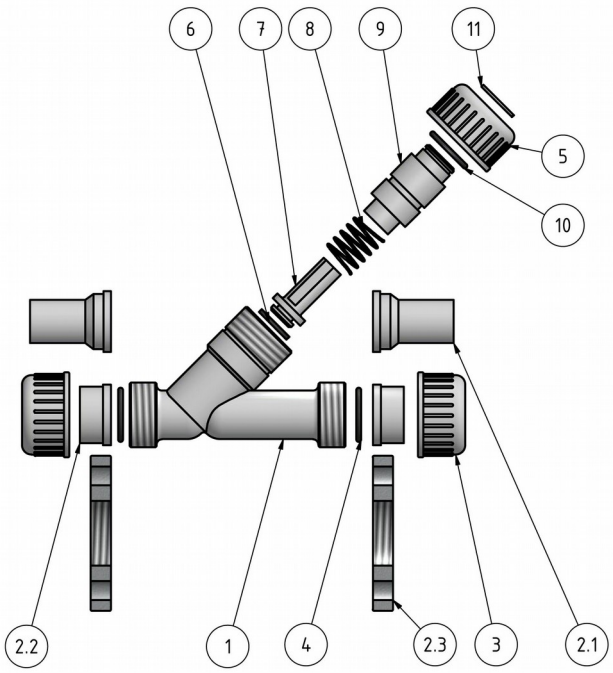
Eine Vielzahl an Verschleißteilen können Sie direkt bei uns nachbestellen.
You can order many of wearing parts directly by us.